Finoris
Jednoručna miješalica za umivaonik 260 s push-open odvodnim setom
Završna obrada: **Krom** Broj artikla: **76070000**

Opis

Značajke proizvoda

- sastoji se od: jednoručna miješalica za umivaonik, Odvodni i preljevni sistem
- ComfortZone 260
- Izlaz: 208 mm
- visina izljeva: 264 mm
- Vrste mlaza: Laminarni mlaz
- Maksimalna količina protoka pri 3 bara: 5 l/min
- keramička kartuša
- Prilagodljivo ograničenje temperature
- Prikladno za protočne grijače
- Push-Open odvodni set G 1¼
- Materijal odvodnog seta: metal
- kategorija buke: I
- kategorija protoka vode: O

Tehnologija

EcoSmart

Comfort Zone

Nagrade za dizajn

iF DESIGN AWARD 2021

reddot winner 2021

GERMAN DESIGN AWARD GOLD 2022

Slika proizvoda
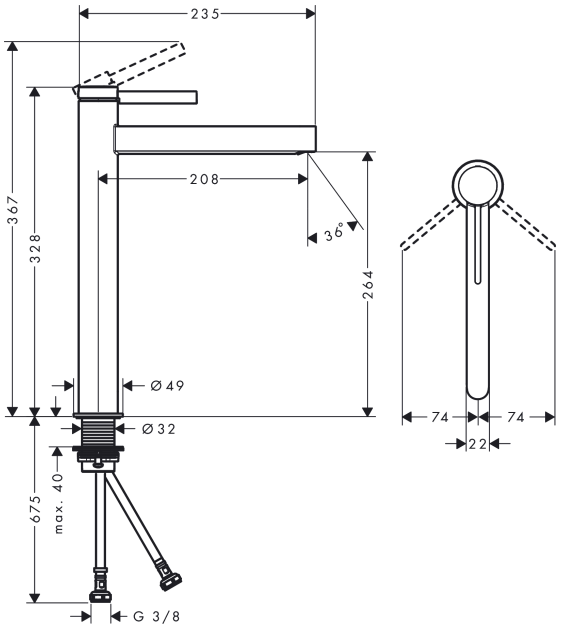
Mjerna skica