Finoris
Jednoručna miješalica za tuš za nadžbuknu instalaciju
Završna obrada: **Mat crno** Broj artikla: **76620670**

Opis

Značajke proizvoda

- Razmak između dovoda cijevi tople i hladne vode: 150 mm ± 12 mm
- Maksimalna količina protoka pri 3 bara: 12,1 l/min
- protok ručnog tuša na 3 bara: 12,1 l/min
- keramička kartuša
- Nepovratni ventili
- S prigušivačem zvuka
- Prikladno za protočne grijače
- priključak za cijev DN15
- kategorija buke: I
- kategorija protoka vode: B
- Vrsta priključka: S priključci

Nagrade za dizajn

iF DESIGN AWARD 2021

reddot winner 2021

GERMAN DESIGN AWARD GOLD 2022

Slika proizvoda
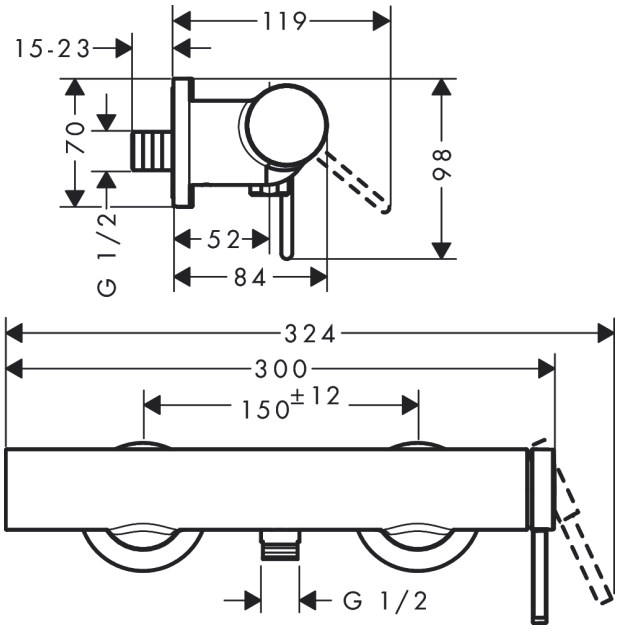
Mjerna skica